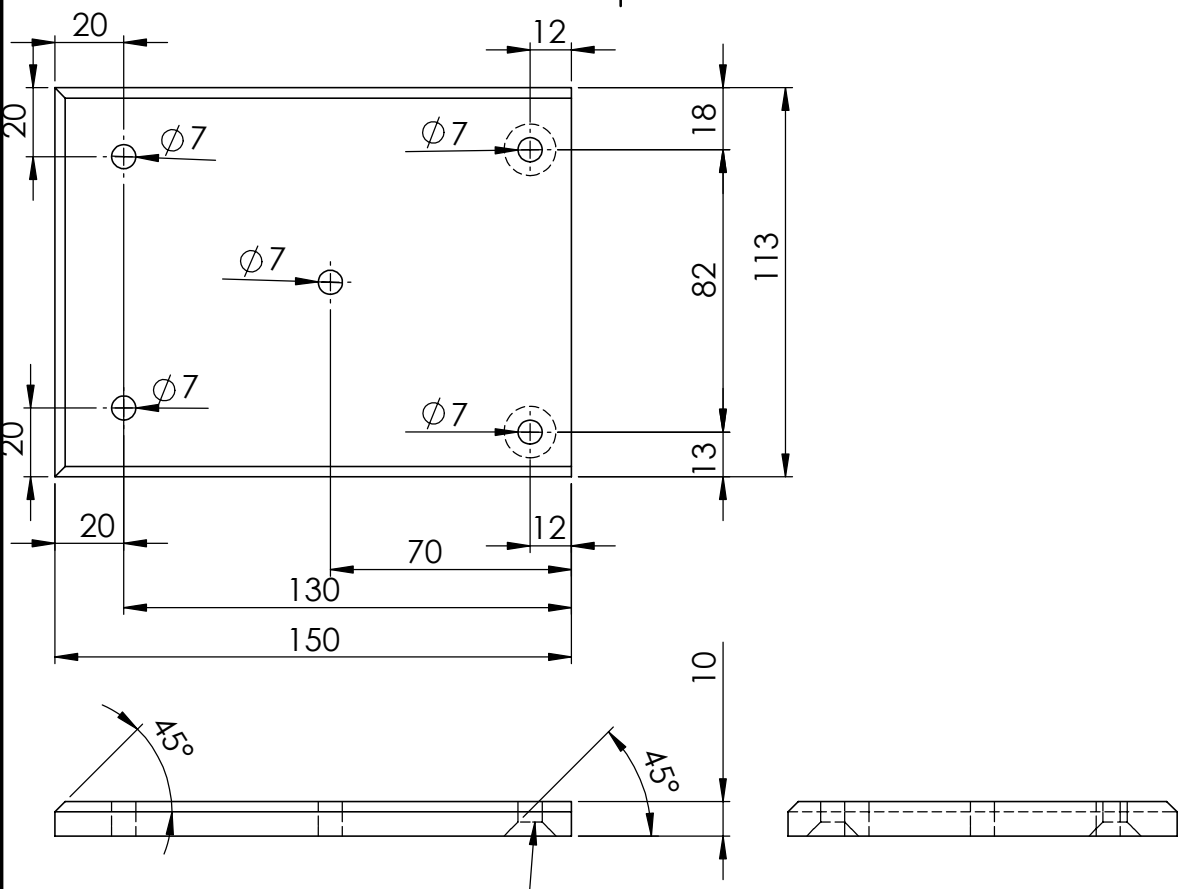

Percage pour vis à tête fraisée

Acier Thermolaqué RAL 9005 (NOIR)

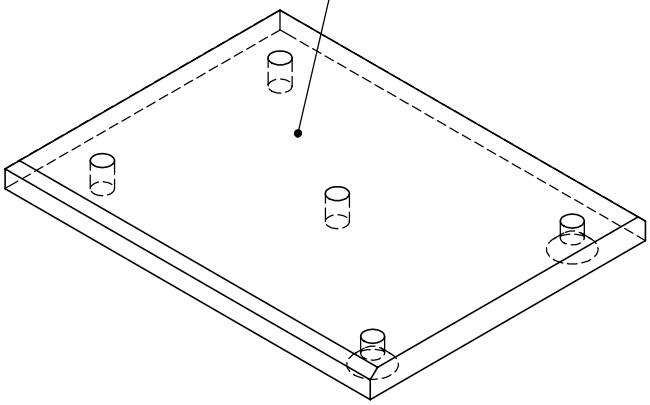

SAUF INDICATION CONTRAIRE: LES COTES SONT EN MILLIMETRES ETAT DE SURFACE: TOLERANCES: LINEAIRES: ANGULAIRES:	FINITION:	CASSER LES ANGLES VIFS	NE PAS CHANGER L'ECHELLE / REVISION

	NOM	SIGNATURE	DATE
AUTEUR			
VERIF.			
APPR.			
FAB.			
QUAL.			

TITRE: Droit

MATERIAU:

No. DE PLAN: Platine Store

A4

MASSE:

ECHELLE:1:5

FEUILLE 1 SUR 1