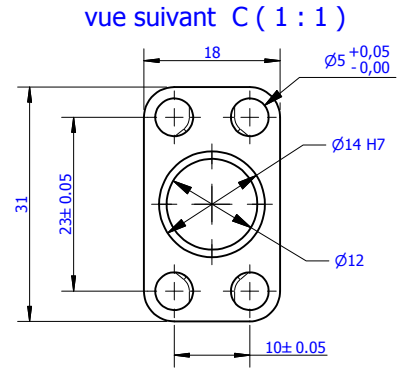

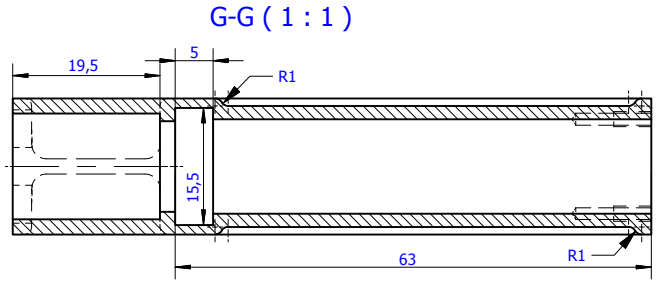

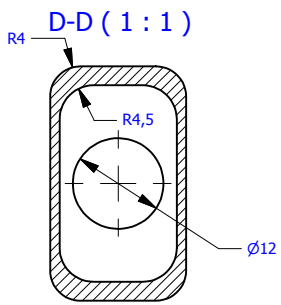

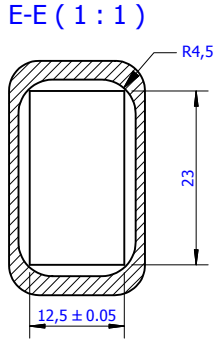

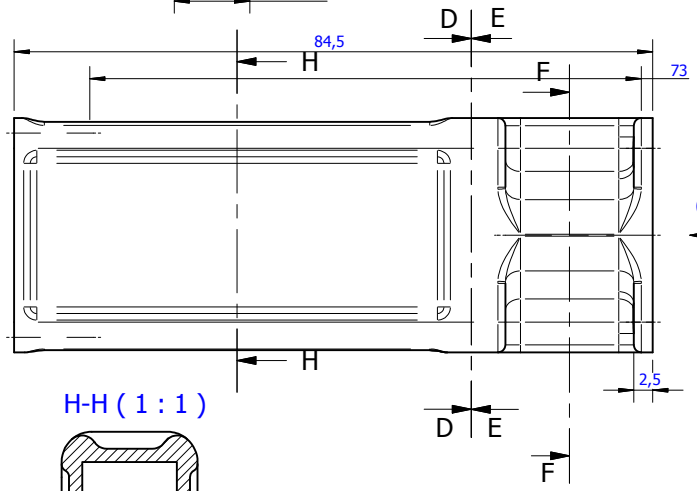

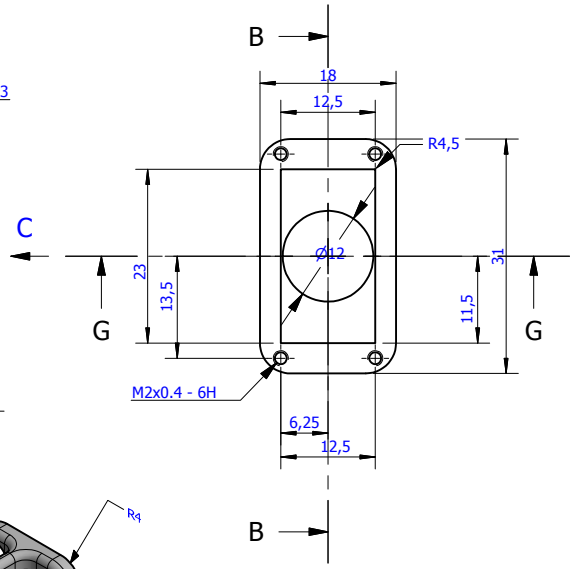

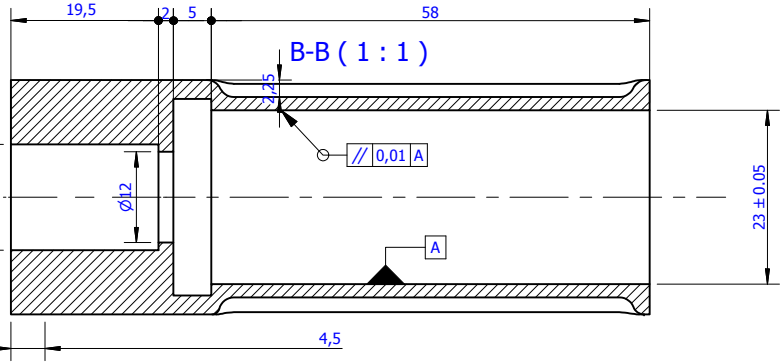

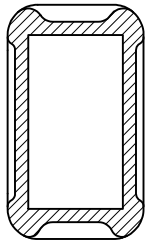

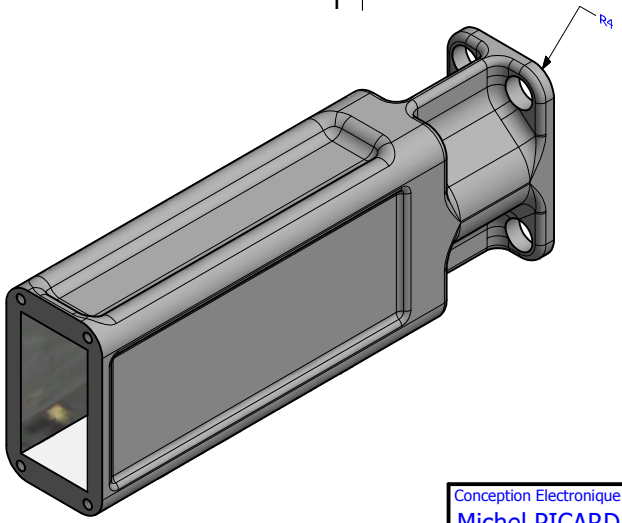

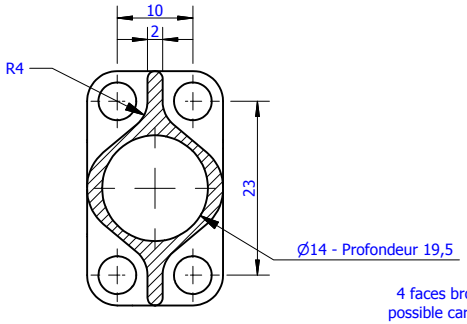

F-F (1 : 1)

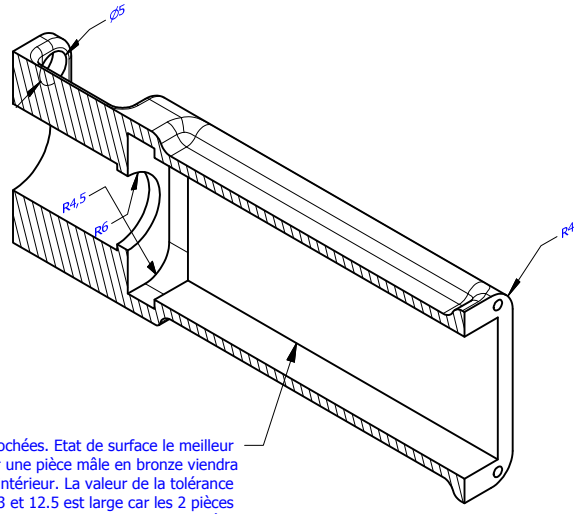

4 faces brochées. Etat de surface le meilleur possible car une pièce mâle en bronze viendra translater à l'intérieur. La valeur de la tolérance sur les cotes 23 et 12.5 est large car les 2 pièces seront appairées.

La pièce est symétrique

Conception Electronique	Conception Mécanique:	Fabriqué par	Matière:	Traitement:	Prix Prévisionnel	App. Conception: App. Fabrication:	Tolérances par défaut: ± 0.1 mm
Michel PICARD	Michel PICARD		Acier 40NCD18	Trempé Revenu			

Projet:	Contenu de la feuille:	Ensemble:
Pédalier ACS	Plan pour faisabilité et devis	Embout Manivelle

Société CYCLES PICARD	lien WEB: www.Cycles_PICARD.com	Etat: Prototype	Masse : N/A	Densité : 7,750 g/cm^3	Nbr pièces : 2	Feuille 1 /1

D:\sauvegarde documents\vélo\Inventor\Pédalier ACS\Embout Manivelle.ipt