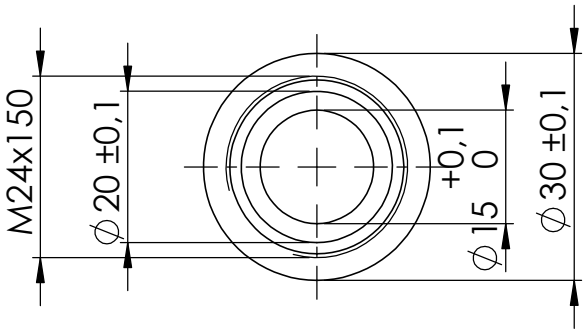

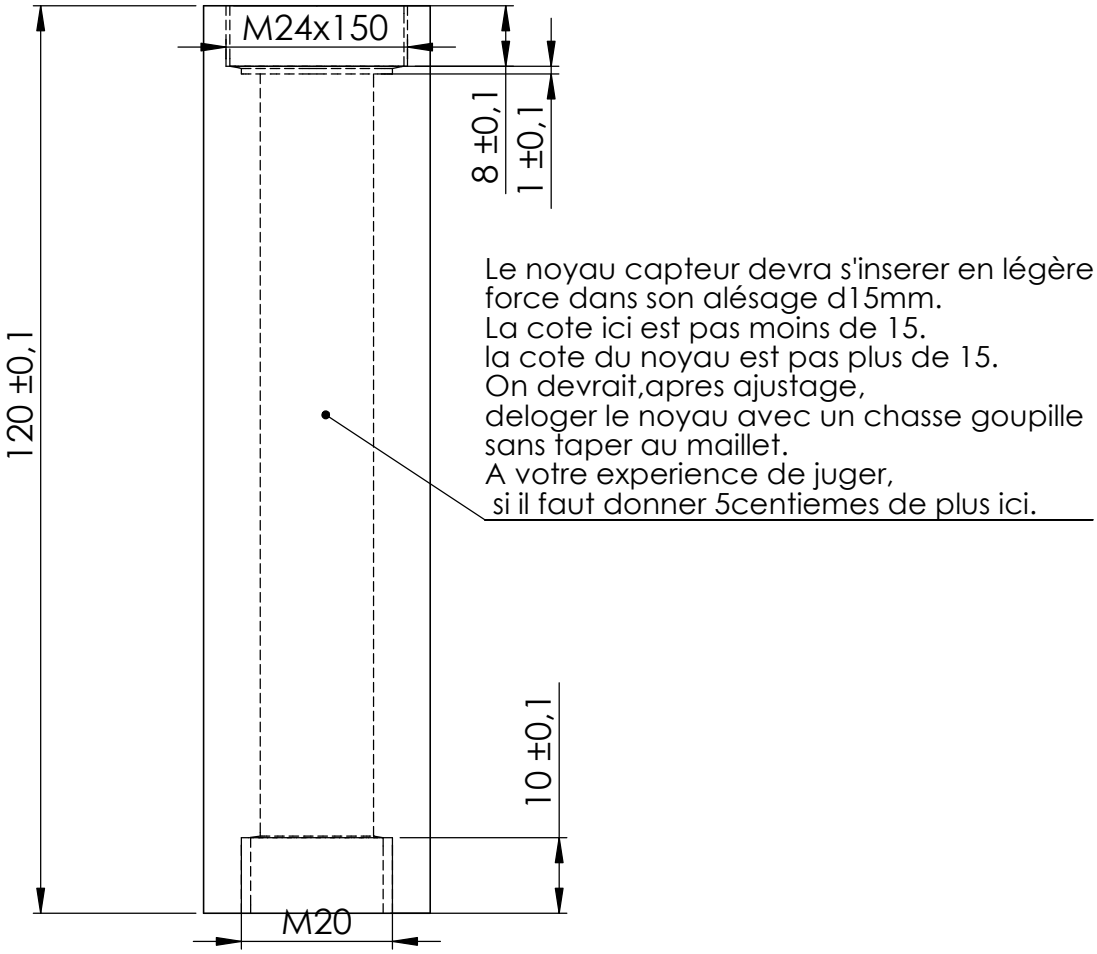

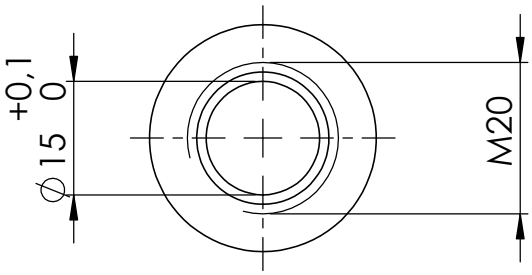

SAUF INDICATION CONTRAIRE: LES COTES SONT EN MILLIMETRES ETAT DE SURFACE: TOLERANCES: LINEAIRES: ANGULAIRES:	FINITION:			NE PAS CHANGER L'ECHELLE	REVISION 2	
				Modif. taraudages, M24.150 et M20 plus profond		
	NOM	SIGNATURE	DATE	TITRE:		
AUTEUR				Tube support capteur		
VERIF.						
APPR.						
FAB.						
QUAL.				MATERIAU:Aluminium	No. DE PLAN	A4
					tubeV3	
				B.HAHN BHD 2018	ECHELLE:1:1	FEUILLE 1 SUR 1