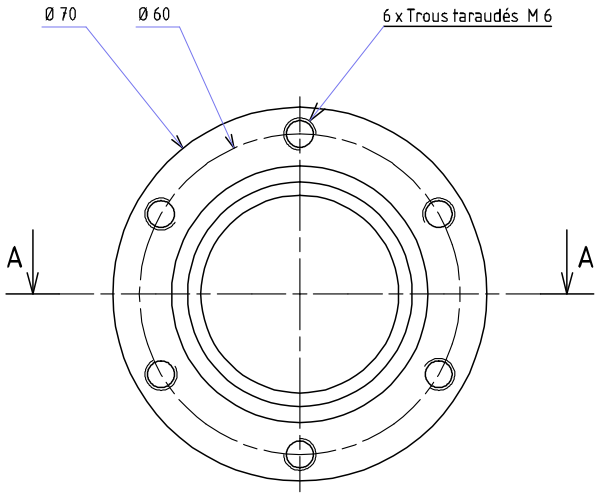

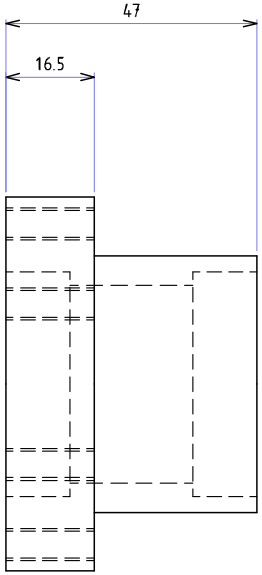

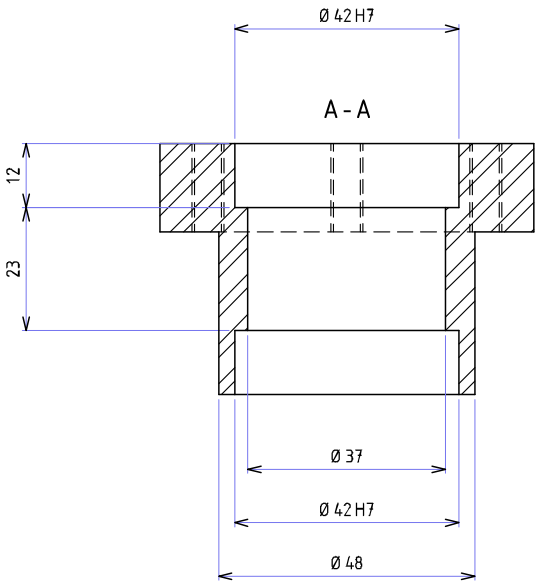

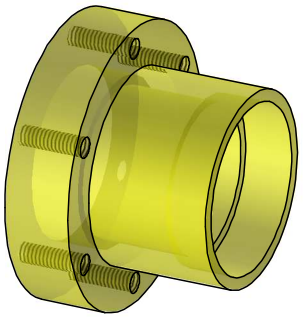

ÉCHELLE 1:1	MOBILITE SERVICE	NUMERO BMR-042	AUTEUR studicad
		Ra : 6.3	DATE 30/01/2014
FOLIO 1/1	**BMR**		
	FOURREAU LIBRE		0b
A3	MATIERE : 2017		0a
	PROTECTION : _	Tolérance générales ISO 2768 - mK	00

Ce document est la propriété de Mobilité Service. Tous droits réservés, toute reproduction interdite sans l'autorisation de l'auteur