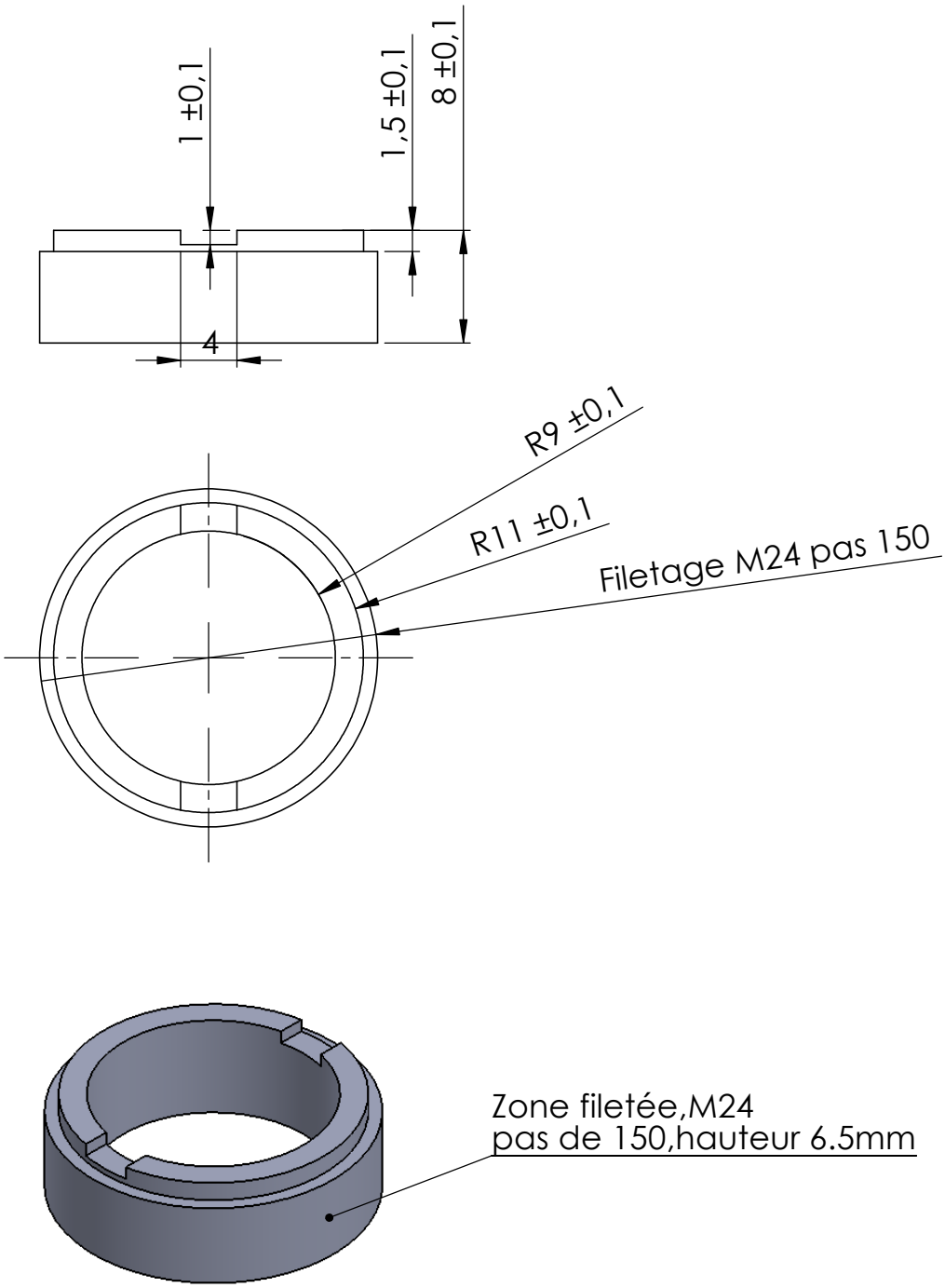

SAUF INDICATION CONTRAIRE: LES COTES SONT EN MILLIMETRES ETAT DE SURFACE: TOLERANCES: LINEAIRES: ANGULAIRES:	FINITION:			NE PAS CHANGER L'ECHELLE	REVISION 2	
	NOM	SIGNATURE	DATE	TITRE:		
AUTEUR				Bague de fermeture,filetée exterieur, M24 150		
VERIF.						
APPR.						
FAB.						
QUAL.				MATERIAU: Aluminium	No. DE PLAN bagueM24-V1	A4
				B.HAHN BHD 2018	ECHELLE:2:1	FEUILLE 1 SUR 1