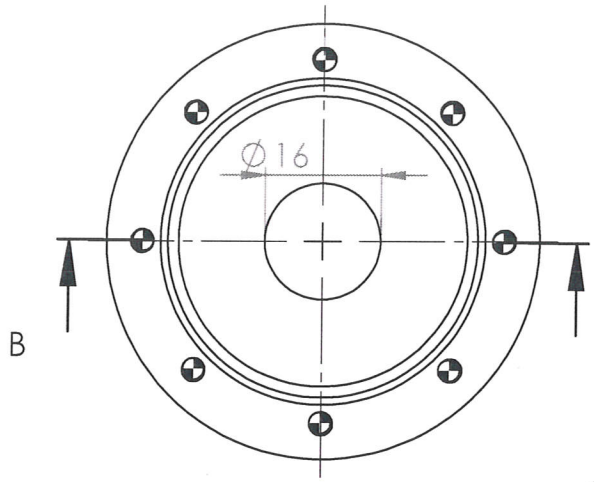

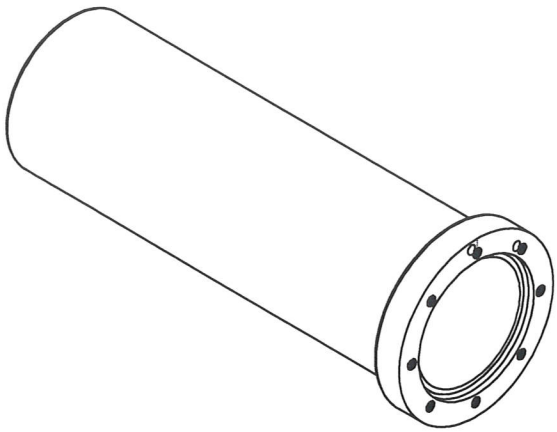

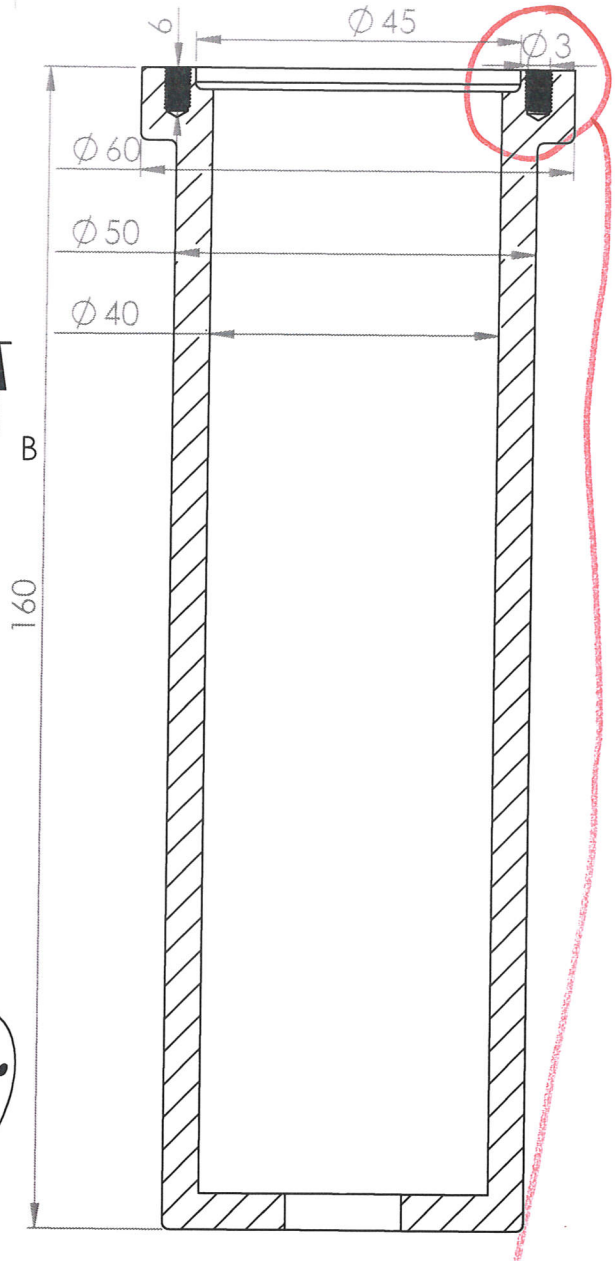

COUPE B-B

Ø3 ou M3.

SAUF INDICATION CONTRAIRE: LES COTES SONT EN MILLIMETRES ETAT DE SURFACE: TOLERANCES: LINEAIRES: ANGULAIRES:	FINITION:		CASSER LES ANGLES VIFS	NE PAS CHANGER L'ECHELLE	V1.0	
	NOM	SIGNATURE	DATE	TITRE: Boitier Peyo V1.0		
AUTEUR	A.Vassalo		04/10/2017			
VERIF.						
APPR.						
FAB.						
QUAL.				MATERIAU:	No. DE PLAN Boitier	A4
				MASSE:	ECHELLE:1:1	FEUILLE 1 SUR 1