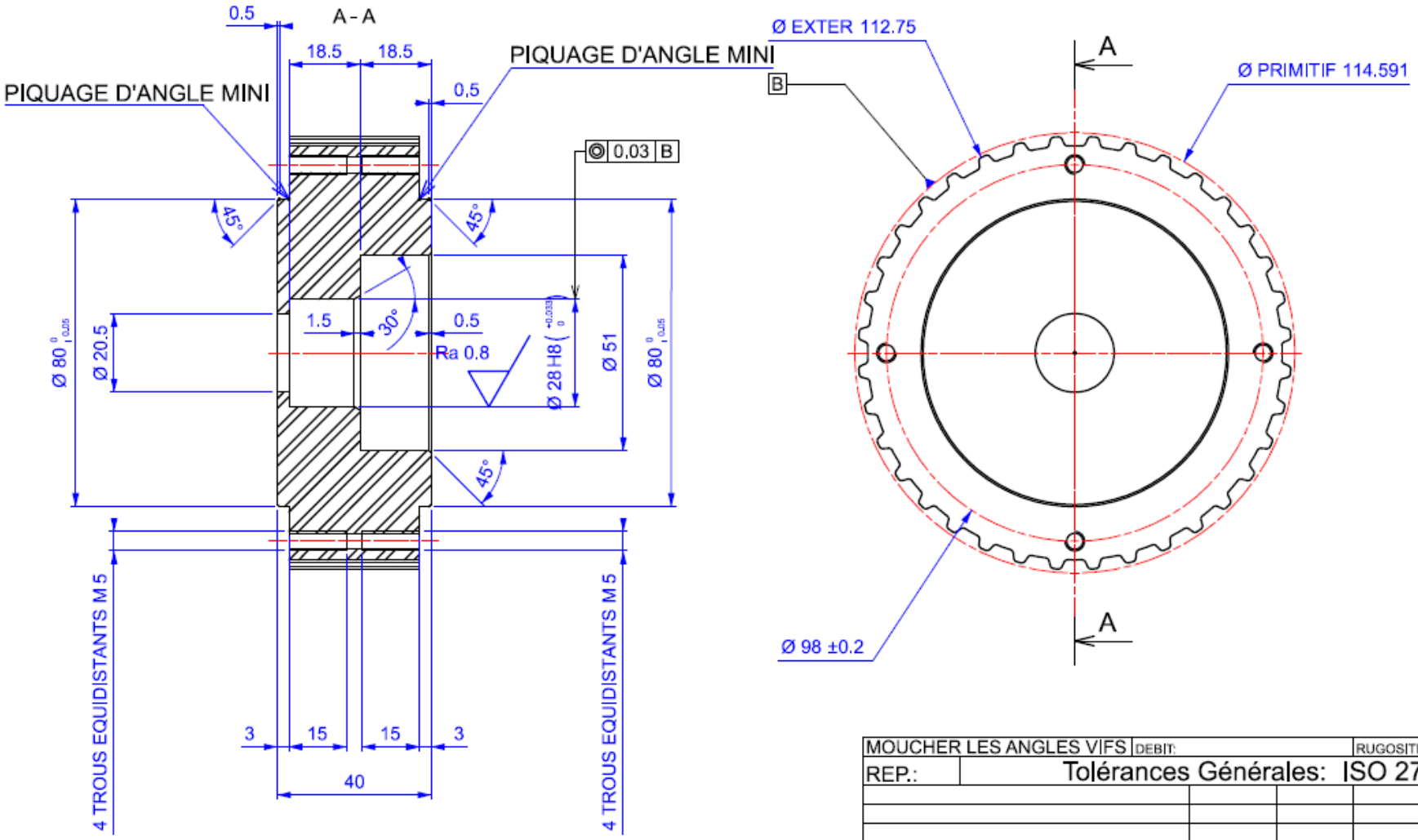

POULIE 36 DTS AT10
Ø PRIMITIF = 114.591
Ø EXTER = 112.75

MOUCHER LES ANGLES VIFS	DEBIT:		RUGOSITE:	Ra 1,6
REP.:	Tolérances Générales: ISO 2768 m-K			
OBSERVATIONS	DATE	DESSINE PAR	VERIFIE PAR	MODIFICATION
DESIGNATION	01/08/2005	A.B		ORIGINAL
POULIE 36 DTS POUR Ø 60X32	MATIERE AU4G	TRAITEMENT	REVETEMENT	MASSE
		ECHELLE 1:1	FOLIO 1/1	FORMAT A3
Document CAO TopSolid NE PAS MODIFIER MANUELLEMENT	N° de PLAN 09592ME10003M00			INDICE MODIFICATION

REPRODUCTION INTERDITE • DROITS RESERVES