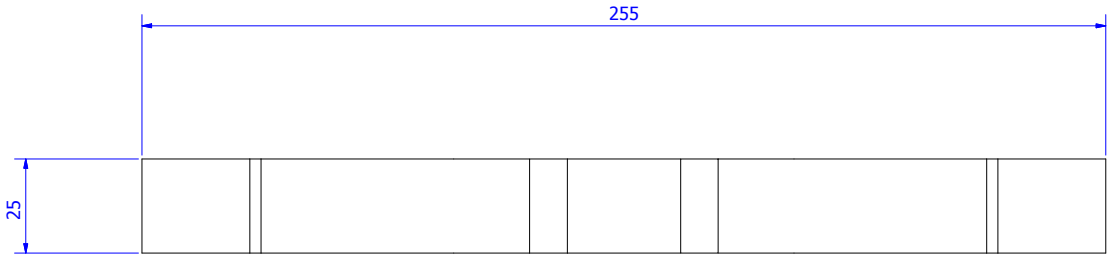

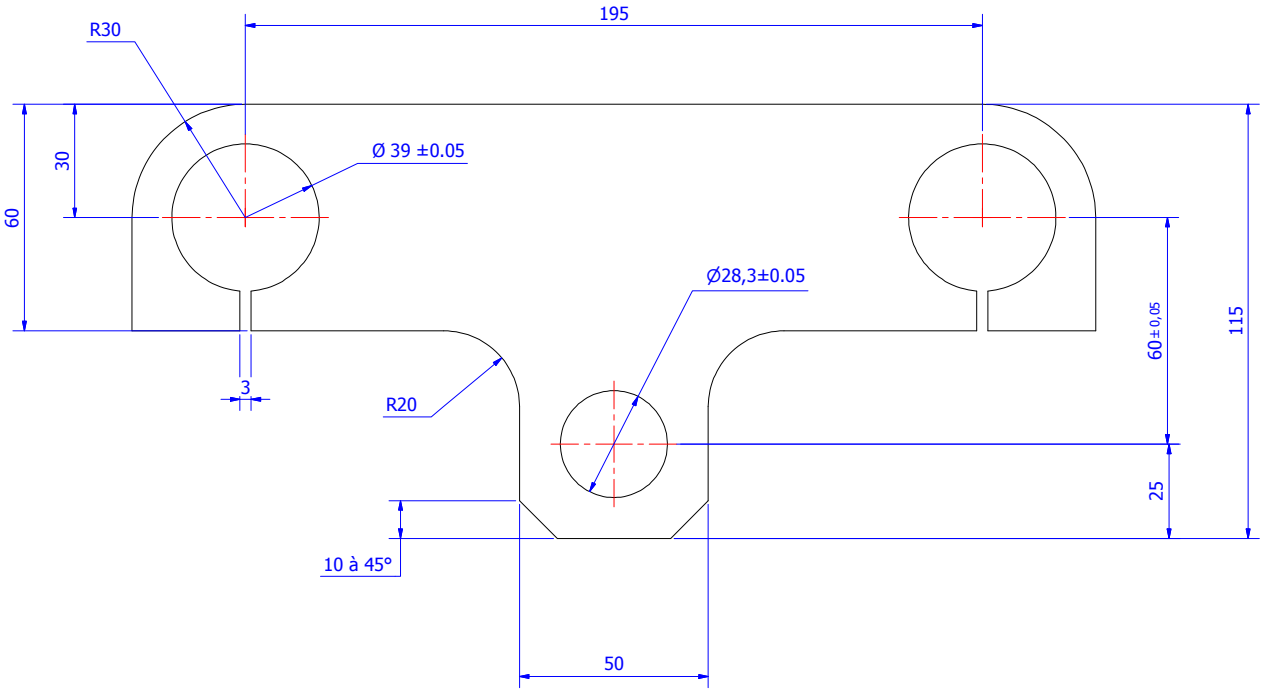

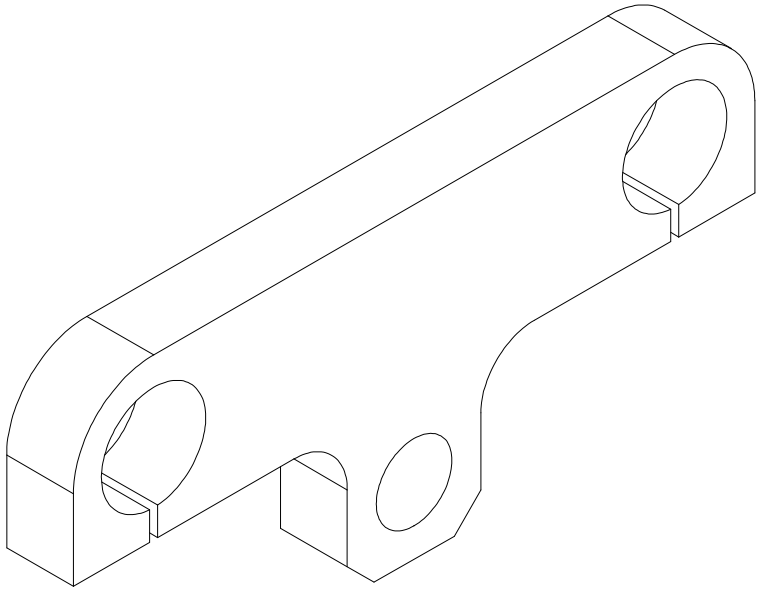

MATIERE : Acier

Révision	Date	Auteur	Vérification	Observation	Validation

TE INFERIEUR

FORMAT	ECHELLE	FOLIO	N° AFFAIRE	N° DE PLAN ENERIA	REVISION
A2	1 : 1	1 / 1			00

CE DOCUMENT EST LA PROPRIÉTÉ D'ENERIA ET NE PEUT ÊTRE REPRODUIT OU COMMUNIQUÉ SANS SON AUTORISATION.