1.4307 (Acier Inox 304L)	Dégraissage	1.6	ISO 2768 mK
Matière	Traitement	Ra	Tolérance

Masse: 1.95 kg

Remarque: Casser les angles vifs

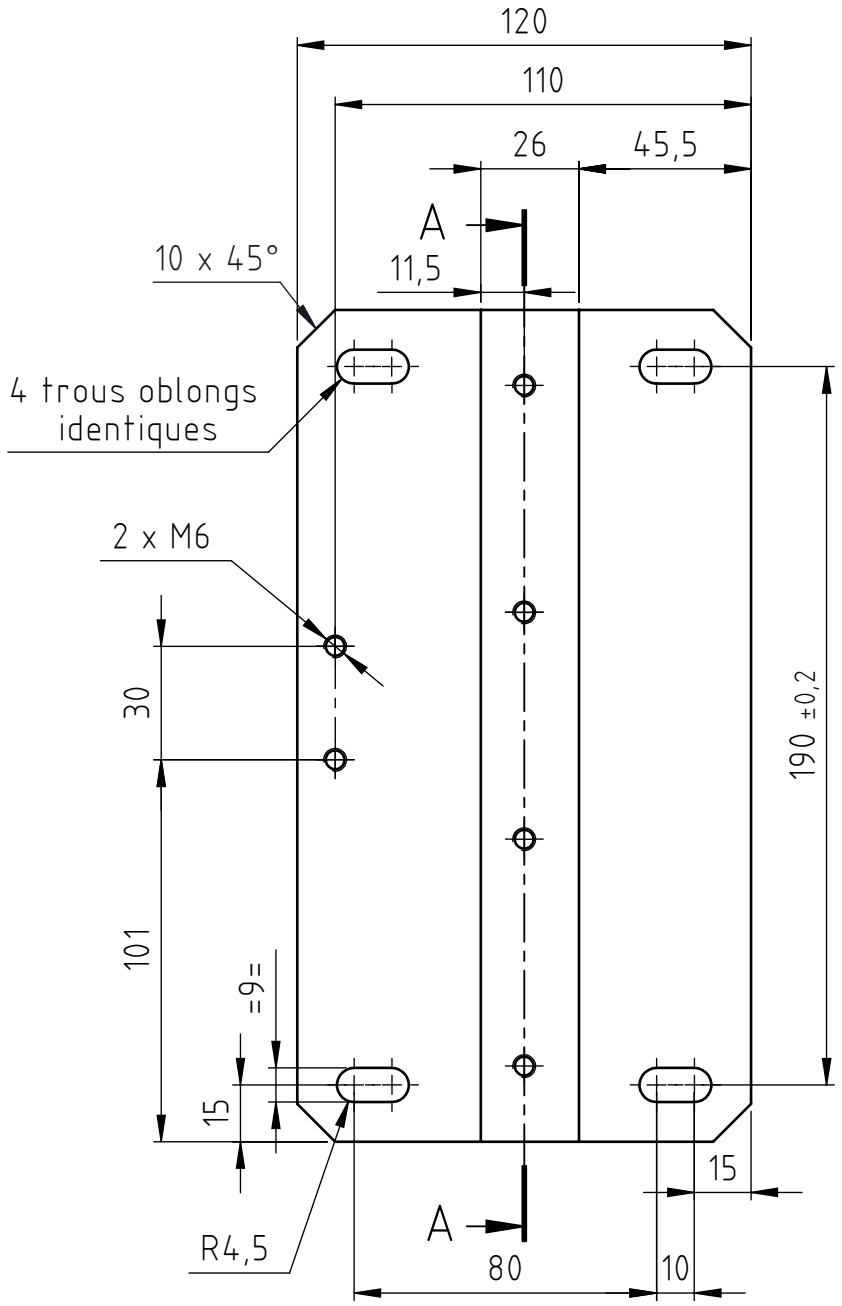

COUPE A-A

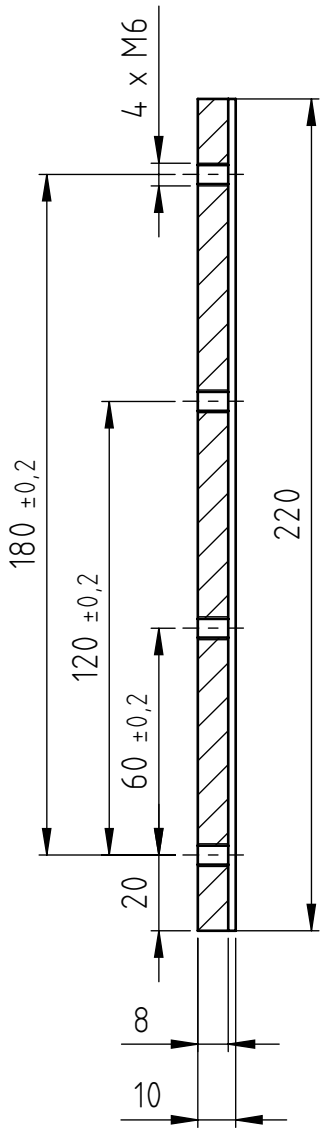

Ind.	Date	Dessinateur	Vérificateur	Approbateur	Modification
A	02/06/2016	N. Maupetit	L. Boulant	P. Montel	Edition Originale

Défi·Systèmes

www.defisystemes.fr

ZEISS

www.zeiss.fr

PSI - Nucléarisation MEB/FIB XB540

Base support échantillon

Folio 1/1

Ind.

Réalisé sous Solidworks 2014	A4	Ech. 1:2	350008	ME	PLD	32222	A