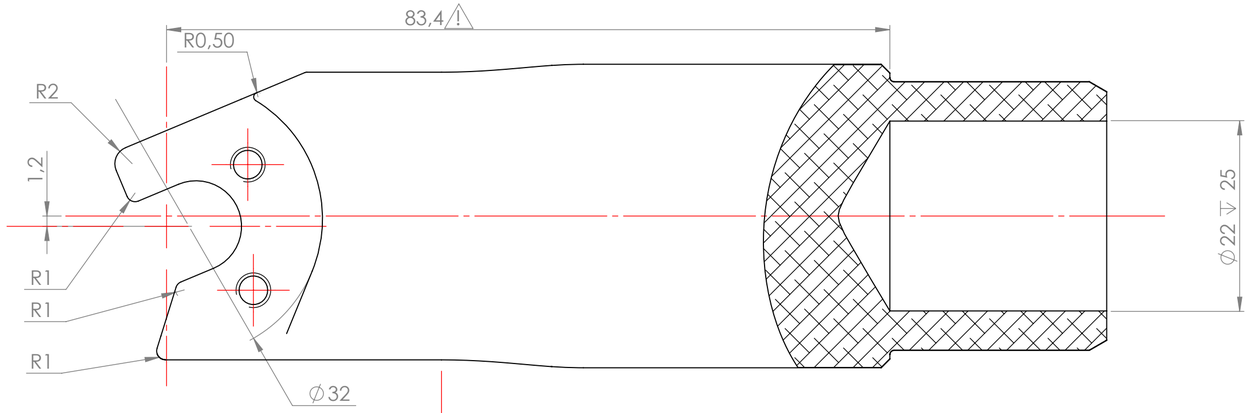

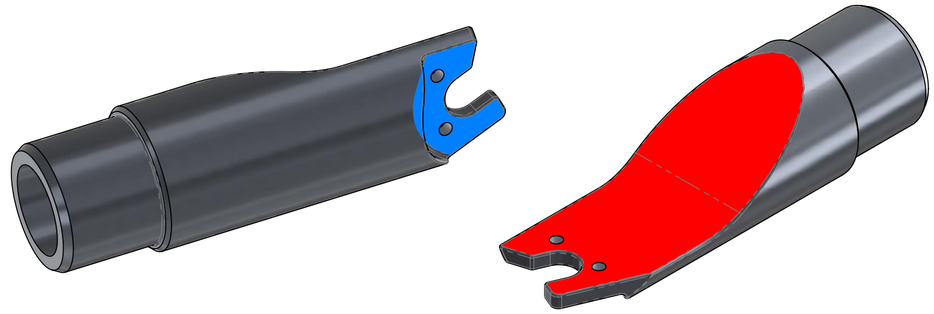

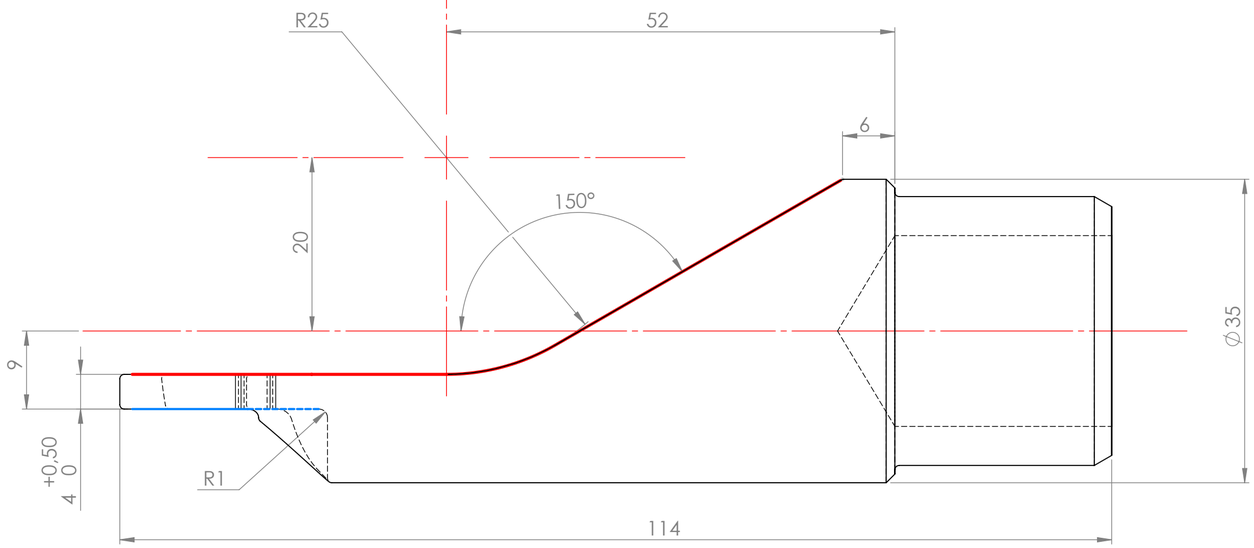

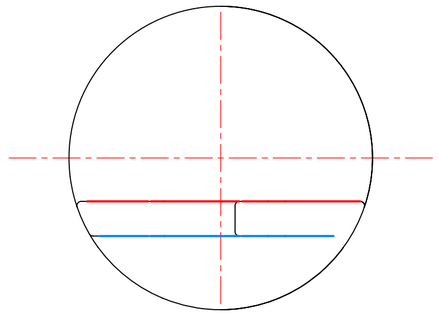

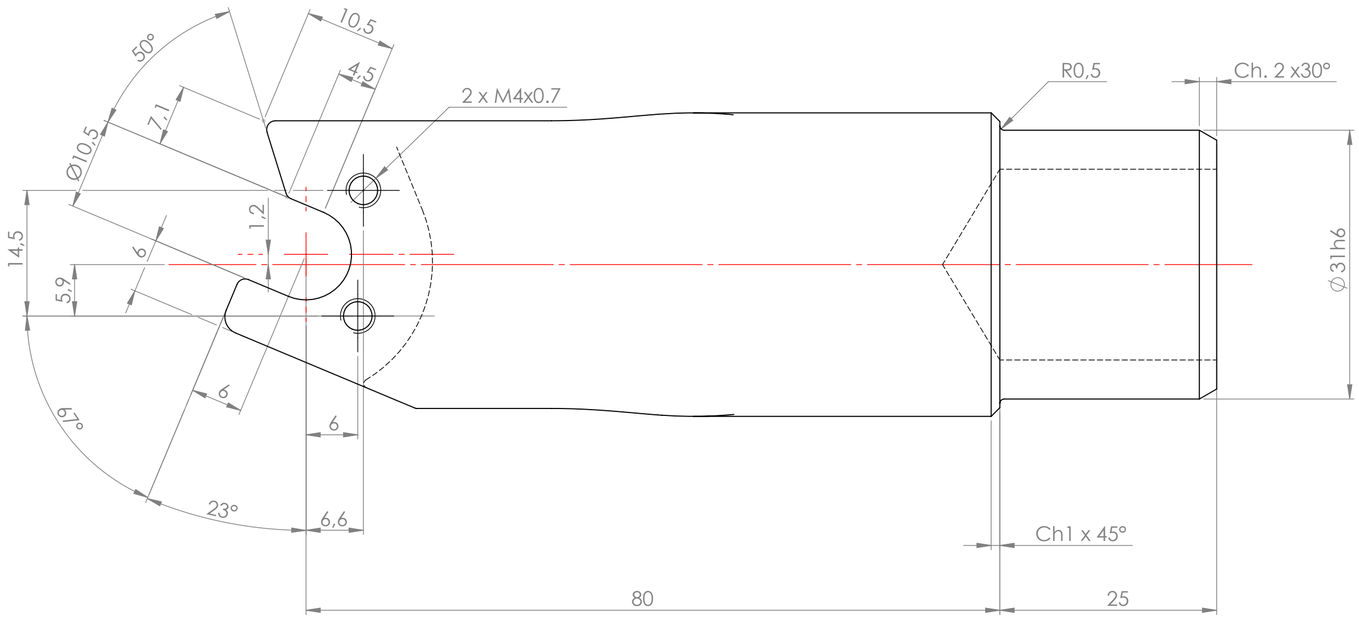

REV:	DESCRIPTION:	DRAWN BY: Date:	CHECKED BY: Date:	APROVAL BY: Date:

TOLERANCES DE FABRICATION SUIVANT NORME: ISO-2768-2
MANUFACTURING ALLOWANGES NORM: ISO-2768-2

Ce document est la propitété exclusive de la société TULESAIS, il ne peut ni etre communiqué, ni reproduit sans son autorisation préalable.
This document is the exclusive property of the company TULESAIS, it can not be communicated or reproduced without permission.

General tolerances	ISO-2768-mK	Rugosité générale	3,2
Weight in Kg	0,13		
Material / Finish	6061-T6 (SS) /		

Description:

Patte fixation arriere droite
Ø35

3 rue du jardin de l'aurore, 76000 Rouen
Tel:+33768420215 http://www.tulesais.com

N° DE PLAN: *DRAW N°:* 0053

ECHELLE: *SCALE:* 2:1

SOLIDWORKS

Dessiné par: NH

Date: 25/04/2016

Status: Bon pour demande de realisation

Révision:

A2